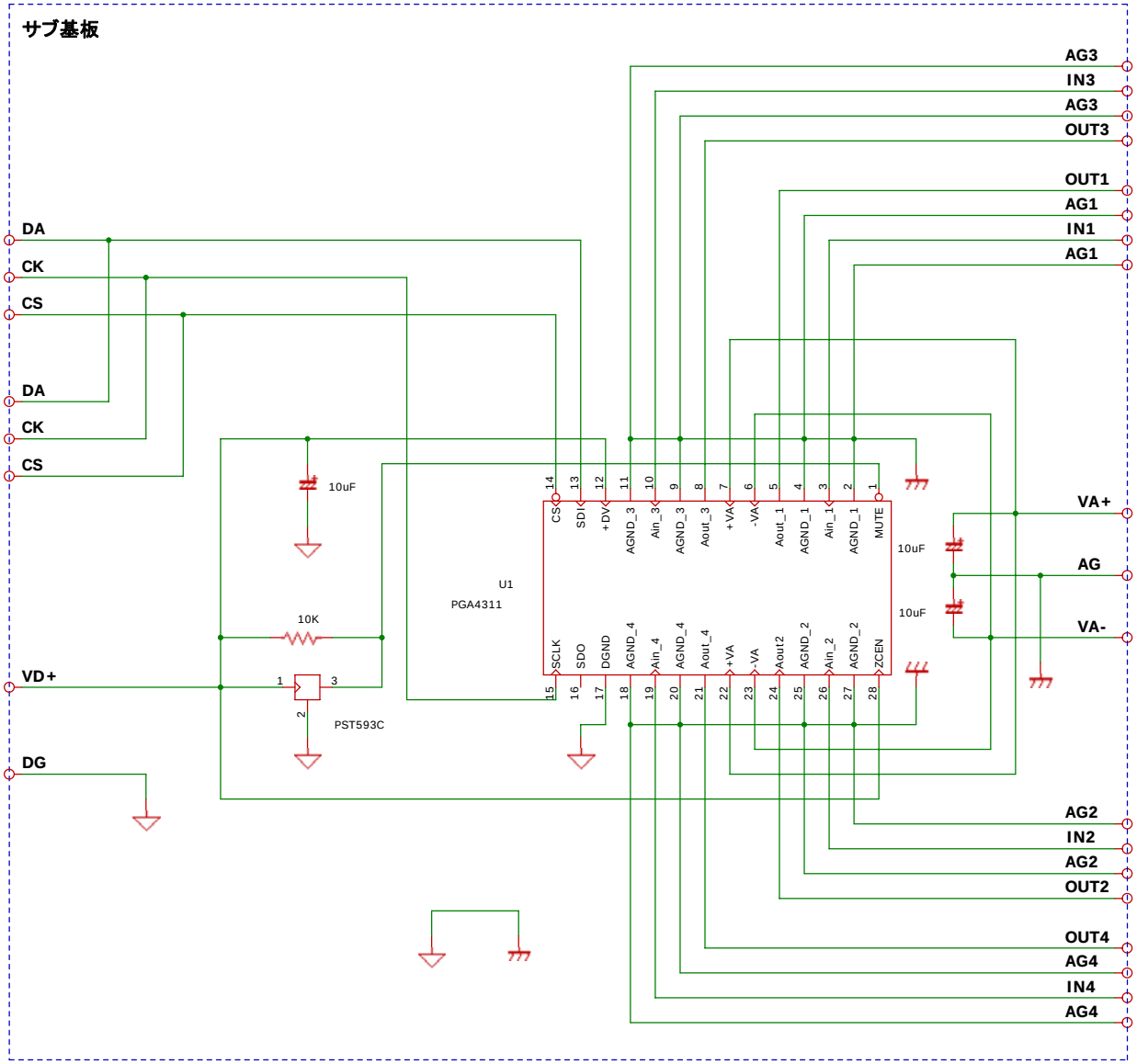

パーツリスト

U1: PGA4311 搭載済み	1個
PST593C リセットIC	1個
抵抗: 10KΩ	1個
コンデンサ: OSコン 25V10uF or 15uF	3個
配線ピン:	27個
回路基板:	1枚